# Escalier Escamotable

IGA International TEC

## La Technologie de Chargement

Top Loading systèmes

Bottom Loading systèmes

**Escalier escamotable**

# Know How & un service conseil directs des fabricants d'années d'expérience

Et donc...

- **Nous colmatons radiale**
  il en résulte un nombre maximum de faisable matériau d'étanchéité et vie plus longue de service par rapport au principe d'étanchéité axial

- **DUPLEX, SUPERDUPLEX, HASTELLOY, ALUMINIUM…**
  Nous gérons l'ensemble compatible matériaux spéciaux

- **ASME, NACE, NORSOK, DIN…**
  Nous fabriquons après toutes les ligne directrices souhaitée

- **Des modèles spéciaux selon les spécifications du client**

- **IGATEC Raccord Tournant**
  en acier faiblement allié (par exemple St52-3,…) sont nitrurés. Cela signifie maximal dureté dans les plus optimisés une protection contre la corrosion

- **Autorisations**
  TA-Luft
  VdS
  ISO 9001:2008


**Maison mère**

**IGATEC GmbH &**
**IGATEC International GmbH**
Siemensstraße 18
D-67346 Speyer

Tél.: +49 (0)6232 91 904-0
Fax: +49 (0)6232 91 904-990
eMail: info@igatec.de

**Surccusale**

**IGATEC International GmbH**
Profilstraße 6
D-58093 Hagen

Tél.: +49 (0)2331 36 788-0
Fax: +49 (0)2331 36 788-11
eMail: info@igatec-international.de

# Escalier Escamotable

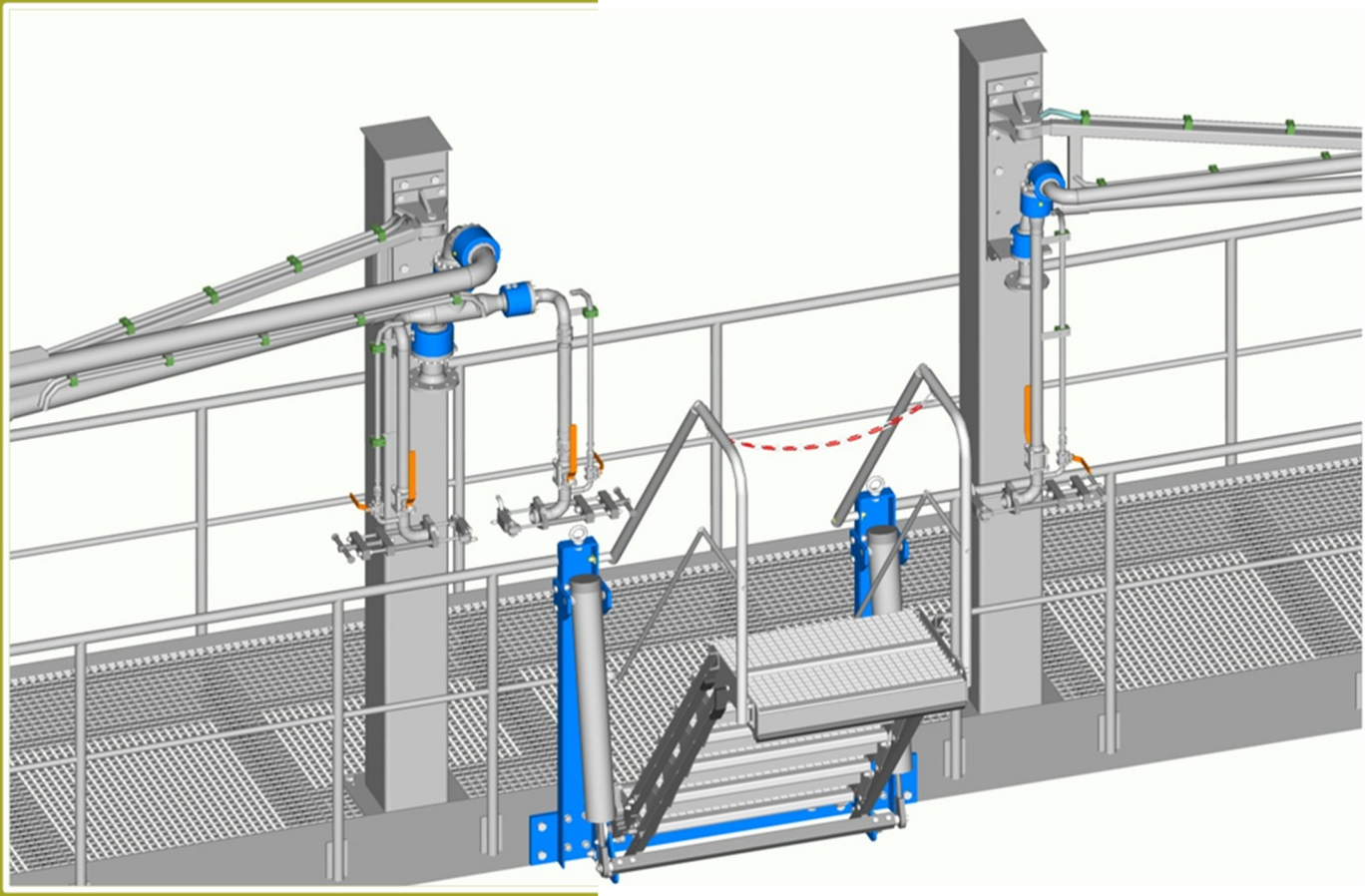

**IGATEC Escalier escamotables** servir dans les stations haut - déchargement pour l'ascension facile et sûr pour être rempli ou vidé de véhicules

Ils sont fixés sur le bord de la plate-forme de chargement et peuvent être pliées vers le niveau de la citerne de hauteur.

En choisissant convenablement le nombre d'étages et en raison des grandes angle dépliage véhicules peut être réalisé de différentes hauteurs sans aucun problème avec l'escalier pliant.

Étapes de sécurité et la rampe avec des rails de genou garantir une sécurité maximale au travail.

Les étapes individuelles sont articulées, de sorte que les meurtrissures pendant le processus de pliage escaliers peuvent être évités.

Repose-pieds de l' agent peut être pliante serrure escaliers en porte à faux de sorte qu'un appui sur le véhicule est pas nécessaire.

# Escalier Escamotable

## Exécoutions:

| | | A [mm] | B [mm] | C [mm] | D [mm] | E [mm] | F [mm] | G [mm] | H [mm] | R [mm] | V [kN] | V* [kN] | M [kNm] | M* [kNm] |
|---|---|---|---|---|---|---|---|---|---|---|---|---|---|---|
| • Nombre etapé | **3** | 845 | 1.125 | 1.235 | 340 | 668 | 589 | 678 | 1.589 | 590 | 5,0 | 5,4 | 3,0 | 4,1 |
| | **4** | 1.085 | 1.366 | 1.530 | 511 | 839 | 884 | 694 | 1.884 | 885 | 5,3 | 5,7 | 4,0 | 5,2 |
| | **5** | 1.326 | 1.607 | 1.825 | 681 | 1.009 | 1.178 | 711 | 2.178 | 1.180 | 5,6 | 6,0 | 5,0 | 6,3 |
| | **6** | 1.568 | 1.849 | 2.120 | 852 | 1.181 | 1.473 | 727 | 2.473 | 1.475 | 5,9 | 6,3 | 6,0 | 7,4 |

***Informations, y compris cage de protection (1400mm x 2800mm)**

- Commande manuelle par le cylindre de la force du ressort
- Grand angle de pliage
- Rambarde de sécurité avec des rails de genou
- Les étapes de pliage de sécurité galvanisés
- Verrouillage de la commission en porte à faux
- Des trous de montage normalisé
- Protection contre la corrosion par galvanisation
- Reste détente de position
- Gommage des surfaces d'appui

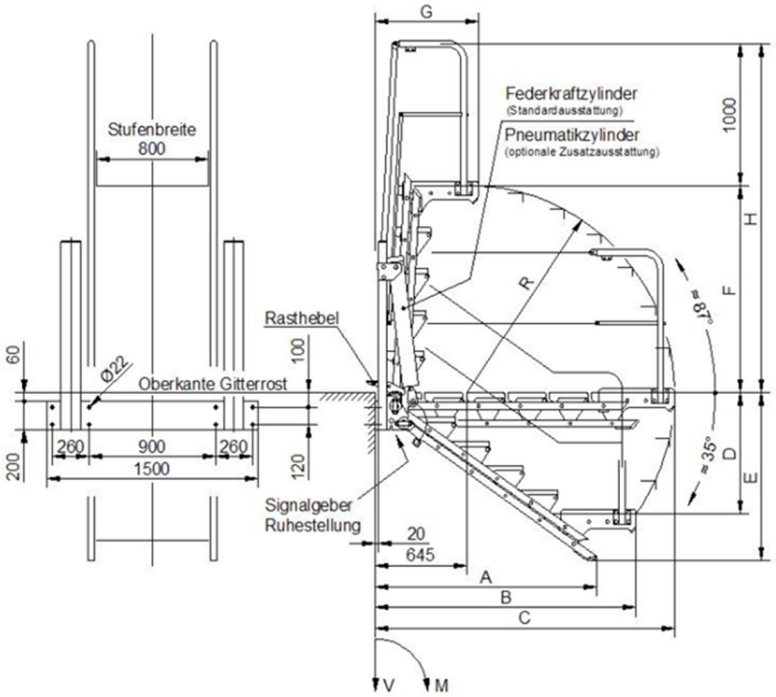


## Les équipements en option:

- Exploitation manuelle
  ⇒ pneumatique
  ⇒ hydraulique
- Crinoline pour une protection supplémentaire de la doem d'ouverture de remplissage
  ⇒ 1400mm x 1400mm
  ⇒ 1400mm x 2800mm
- Signalant la position de repos (état plié) par des interrupteurs de proximité (aussi pour l'ex-domaine)
- Déclage dispositif pour déplacer les escaliers pliantes au stade long